Aansluitschema draadloze naregeling 433MHz

(verwarmen/koelen)

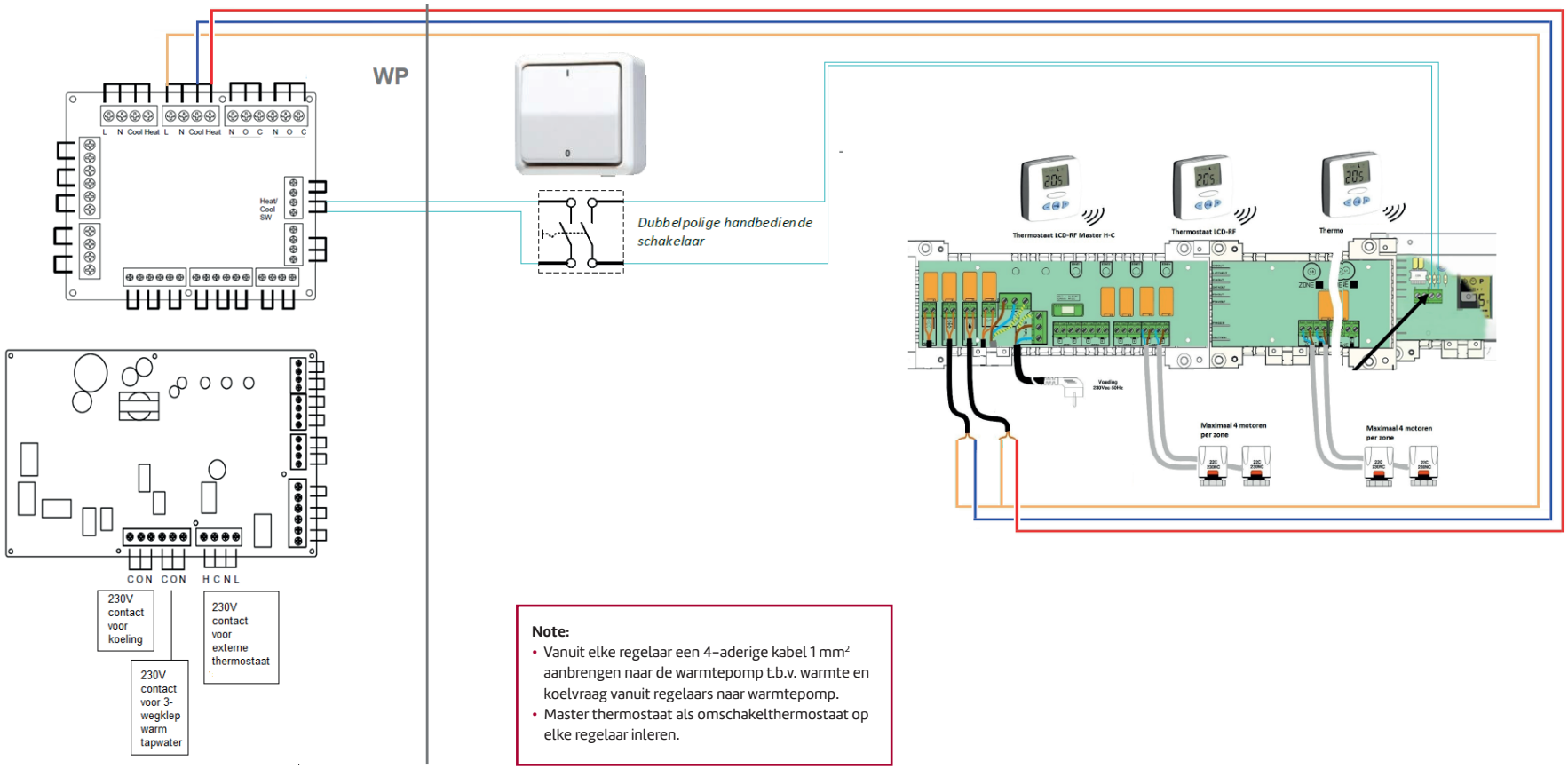

Note:

- Vanuit elke regelaar een 4-aderige kabel 1 mm² aanbrengen naar de warmtepomp t.b.v. warmte en koelvraag vanuit regelaars naar warmtepomp.
- Master thermostaat als omschakelthermostaat op elke regelaar inleren.

Bezoekadres Mega 8A, 6902 KL Zevenaar **Postadres** Postbus 4, 6900 AA Zevenaar
Tel +31 (0)316 24 68 49 **Contact** info@albrand.nl **Kijk op** www.albrand.nl

albrand
Het warme gevoel van zekerheid